PULSE 4

Permis de conduire AM

LISTE DE PRIX

Pulse 4 L6E › Electrique › Version courte	Puissance : 8,6 kW	hors tva
	Châssis cabine	€ 20 960,00
	· Portes en verre gauche et droite	€ 1 565,00
	· Prise 12V	€ 38,00
	· Radio avec Bluetooth et mirco	€ 226,00
	· Avertisseur piètons	€ 147,00
	· Avertisseur de recul	€ 63,00
	· Chauffage type Eberspacher	€ 1 674,00
	· Roue de secours	€ 97,00
	· Cric	€ 85,00
		€ 24 855,00

Pulse 4 L6E › Electrique › Version courte	Puissance 9,6 kW	hors tva
	Châssis cabine	€ 23 095,00
	· Portes en verre gauche et droite	€ 1565,00
	· Prise 12V	€ 38,00
	· Radio avec Bluetooth et mirco	€ 226,00
	· Avertisseur piètons	€ 147,00
	· Avertisseur de recul	€ 63,00
	· Chauffage type Eberspacher	€ 1 674,00
	· Roue de secours	€ 97,00
	· Cric	€ 85,00
		€ 26 990,00

Garantie constructeur et Assistance dépannage 2 ans • Batterie Lithium garantie 5 ans

Législation Belgique: sans permis pour les personnes nées avant le 14/02/1961, avec permis AM-cyclomoteur pour les personnes nées après le 14/02/1961.

PULSE 4

Permis de conduire AM

OPTIONS

		hors tva
Base plateau	· Plateau avec 3 ridelles · Support porte-outils	€ 1 525,00 € 105,00
Caisson	· Caisson avec volet roulant arrière	€ 1 575,00
Confort et Sécurité	· Bi-Vitesse (alterner la vitesse maxi. à 25 ou 45 km) · Gyrophare à led · Signalisation travaux AK5 à led · Rampe de toit · Bandes réfléchissantes (classe 2) · Pare-brise chauffant · Extincteur à poudre · Bavettes caoutchouc avant · Tapis de sol en caoutchouc · Kit de sécurité (incluse gilet, ethylotes) · Couleur spéciale - RAL · Kit attelage	€ 195,00 € 235,00 € 904,00 € 1 129,00 € 162,00 € 211,00 € 89,00 € 97,00 € 61,00 € 46,00 € 1 920,00 € 391,00

Garantie constructeur et Assistance dépannage 2 ans • Batterie Lithium garantie 5 ans

Législation Belgique: sans permis pour les personnes nées avant le 14/02/1961, avec permis AM-cyclomoteur pour les personnes nées après le 14/02/1961.

PULSE 4

Permis de conduire AM

Caractéristiques techniques

	Pulse 4 • L6E version courte	Pulse 4 • L6E version courte
Batterie	8,6 kW	9,6 kW
Vitesse maxi à vide	45 km/h	45 km/h
Autonomie cycle	jusqu'à 93 km (cycle WMTC)	jusqu'à 98 km (cycle WMTC)
Nombre de places	2	2
Type de moteur	moteur asynchrone	moteur asynchrone
Puissance nominale	5,9 kW	5,9 kW
Transmission	automatique	automatique
Type de batterie	Lithium	Lithium
Entretien batterie	sans entretien	sans entretien
Nombre de batterie	1	1
Tension en volt	48	48
Chargeur embarqué	oui	oui
Surveillance batterie	oui	oui
Secteur d'alimentation	secteur domestique (230V - 16A)	secteur domestique (230V - 16A)
Puissance de charge	2000 W	2000 W
Durée de charge	± 5 heures	± 6,5 heures

Dimensions (mm) et masses (kg)

Type châssis cabine	Masse en ordre de marche (sans conducteur)	Masse en charge maximale Technique-ment admissible	MMA sur chaque essieu	
			Essieu AV	Essieu AR
Pulse 4 L6E • court • caisson • 7,2 kW	627	963	874	874
Pulse 4 L6E • court • caisson • 9,6 kW	652	948	874	874
Pulse 4 L6E • court • plateau ridelles • 7,2 kW	605	941	874	874
Pulse 4 L6E • court • plateau ridelles • 9,6 kW	630	966	874	874

Pulse 4 L6E
version courte

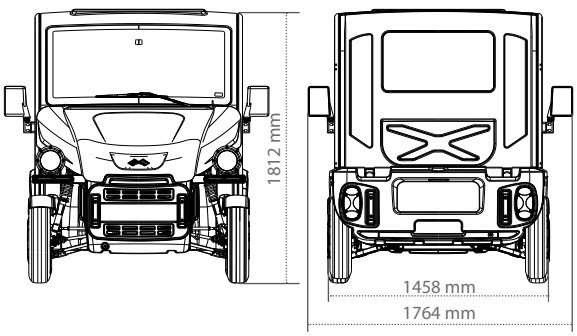

Pulse 4 L6E
version courte

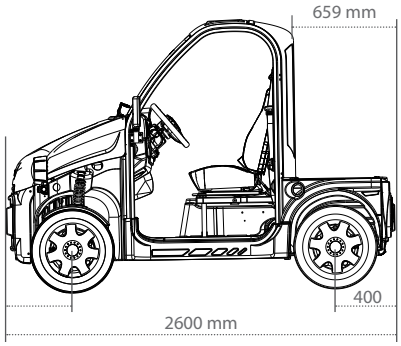

Législation Belgique: sans permis pour les personnes nées avant le 14/02/1961, avec permis AM-cyclomoteur pour les personnes nées après le 14/02/1961.